Oberbecksener Straße 97 | D-32547 Bad Oeynhausen
Telefon: +49(0)57 31-7 55 07-0 | Fax: -7 55 07-60
E-Mail: info@hagor.de | www.hagor.de

HA DH Duo S

Dual-Deckenhalterung

Art.-Nr.: 2706

Beim HA DH Duo S handelt es sich um eine Deckenhalterung für zwei Bildschirme „back-to-back“ mit 32“ bis 50“ | 81 - 127 cm Bildschirmdiagonale.

Die Montage kann wahlweise in Landscape- oder Portraitausrichtung erfolgen.

Die VESA-Aufnahmen sind bereits inkludiert und können von min. 100 x 100 mm bis max. 400 x 400 mm bestückt werden.

Der Neigungswinkel der TV-Aufnahme ist werkzeuglos, über seitliche Drehgriffe, einstellbar. Der mögliche Neigungswinkel richtet sich nach der Größe der verbauten Bildschirme (-5°/+30° max.).

Dank der seitlichen Langlochbohrung im unteren Rohrsegment kann die Aufnahme montageseitig um ±15° geschwenkt werden und somit auch leichte Differenzen bei z. B. fehlerhafter Bohrung ausgleichen.

Der Deckenabstand kann in 100 mm-Schritten zwischen min. 438 mm und max. 738 mm variiert werden. Diese Angabe bezieht sich auf die Bildschirmmitte.

Die Kabelführung erfolgt innenliegend, vor Blicken und unerwünschtem Zugriff verborgen.

Die Oberflächen des HA DH Duo S sind mit einer schlag- und kratzfesten Pulverbeschichtung in schwarz veredelt.

Die maximale Traglast beträgt 2x 35 kg.

über seitliche Drehgriffe werkzeuglos neigbar

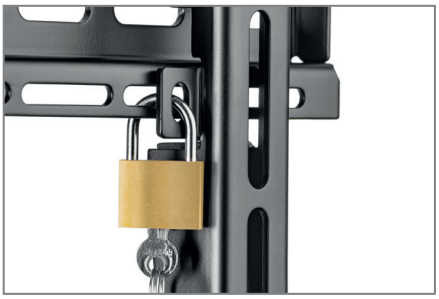

optional abschließbar

abnehmbare Wasserwaage inklusive

Technische Änderungen vorbehalten | Dieses Dokument ist Eigentum der HAGOR Products GmbH. Weitergabe sowie Vervielfältigung dieses Dokuments, Verwertung und Mitteilung seines Inhalts sind verboten, soweit nicht ausdrücklich gestattet. Zuwiderhandlung verpflichten zu Schadenersatz. Alle Rechte für den Fall der Patent-, Gebrauchsmuster- oder Geschmacksmustereintragung vorbehalten.

Oberbecksener Straße 97 | D-32547 Bad Oeynhausen
Telefon: +49(0)57 31-7 55 07-0 | Fax: -7 55 07-60
E-Mail: info@hagor.de | www.hagor.de

HA DH Duo S

Dual-Deckenhalterung

Art.-Nr.: 2706

- Deckenhalterung für zwei Bildschirme „back-to-back“
- 32 - 50“ | 81 - 127 cm Bildschirmdiagonale
- Landscape- oder Portraitausrichtung möglich
- inkl. VESA-Aufnahme
  mit min. 100 x 100 mm bis max. 400 x 400 mm
- VESA-Aufnahme optional abschließbar (Schloss inkl.)
- Neigung abhängig von der Bildschirmgröße
- montageseitig um ±15° schwenkbar
- Deckenabstand zwischen min. 438 und max. 738 mm
- Deckenabstand einstellbar in 100 mm-Schritten
- innenliegende Kabelführung
- 2x 35 kg maximale Traglast
- lösungsmittelfreie, schlag- und kratzfeste Pulverbeschichtung
- Farbe: schwarz

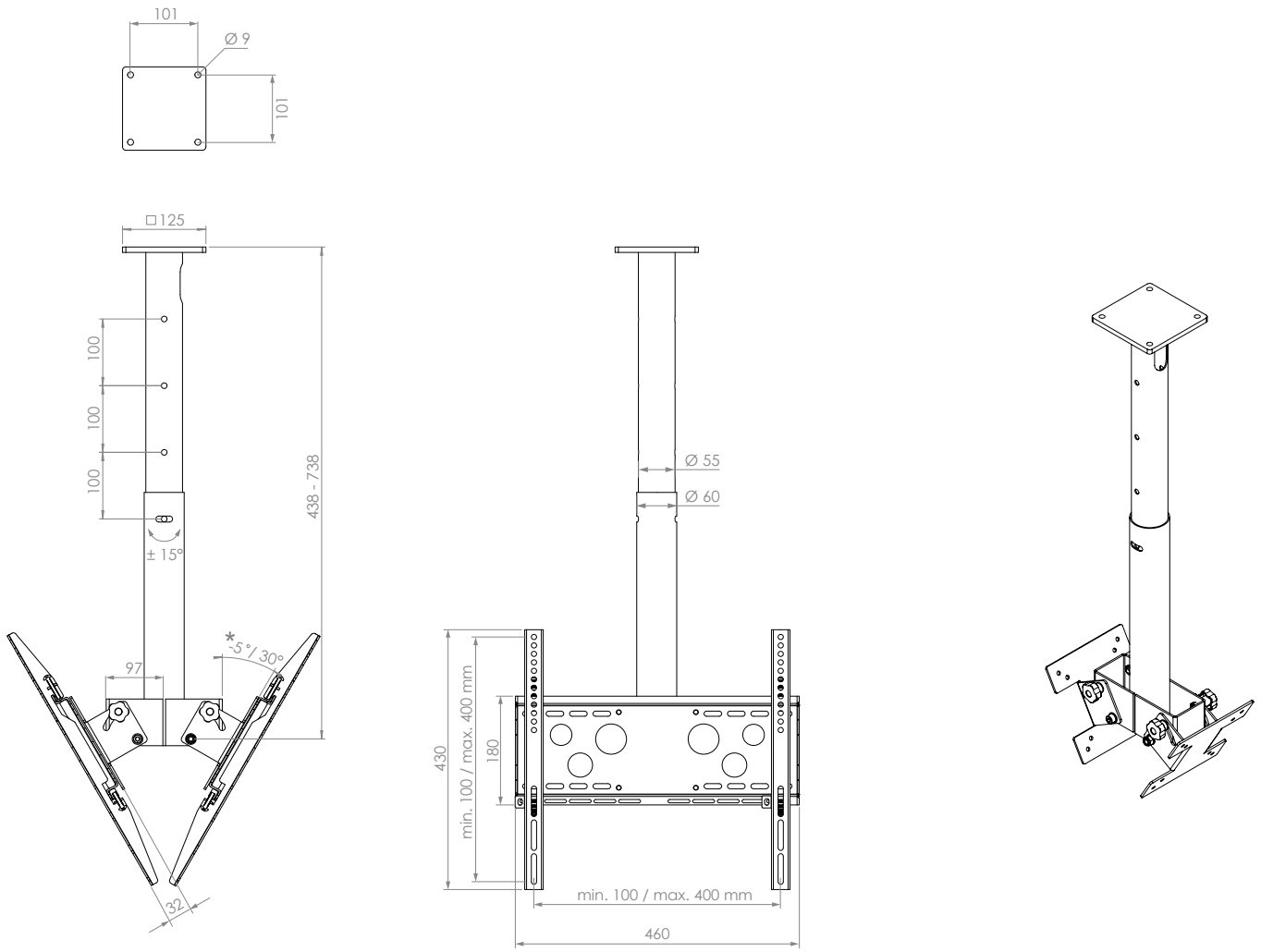

Technische Änderungen vorbehalten | Dieses Dokument ist Eigentum der HAGOR Products GmbH. Weitergabe sowie Vervielfältigung dieses Dokuments, Verwertung und Mitteilung seines Inhalts sind verboten, soweit nicht ausdrücklich gestattet. Zuwiderhandlung verpflichten zu Schadenersatz. Alle Rechte für den Fall der Patent-, Gebrauchsmuster- oder Geschmacksmustereintragung vorbehalten.